КАТАЛОГ

КОРПУСА ДЛЯ СВЕТИЛЬНИКОВ

COB
GU10
GX53

Citi-el
LED up your business

+7 (499) 647-80-74
zakaz@citi-el.ru
www.citi-el.ru

2024

СОДЕРЖАНИЕ

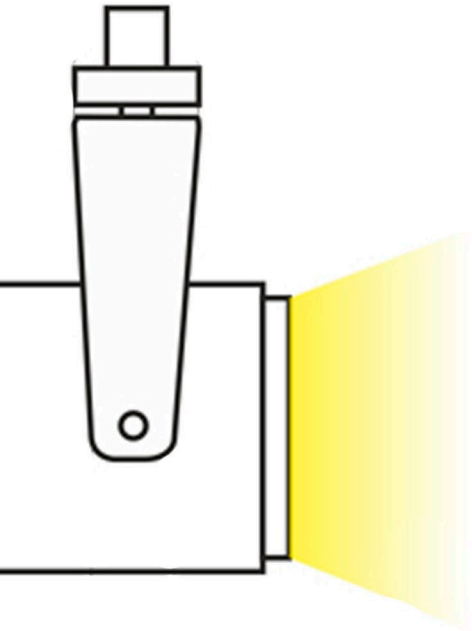

О нас 3

поставка компонентов для светодиодных светильников

Производство 4

собственное производство полного цикла,
разработка корпусов

Корпуса на COB матрицах 5-12

коммерческое освещение

Корпуса серии GX 13-16

интерьерное освещение

Корпуса серии GU 17-20

декоративное освещение

Контакты 21

О НАС

Citi-el

LED up your business

10 ЛЕТ НА РЫНКЕ

Поставка качественных компонентов для светодиодных светильников

ОПЫТ

– Реализация проектов любой сложности
– Поставка качественных компонентов для светодиодных светильников

ПРОИЗВОДСТВО

Собственное производство полного цикла общей площадью 1500кв.м. Разработка корпусов для светильников по индивидуальному техническому заданию.

МЫ ГАРАНТИРУЕМ

ВЫСОКОЕ КАЧЕСТВО

каждого из предлагаемых компонентов, подтверждённое собственными тестами и практикой наших партнёров

ОПЕРАТИВНУЮ ДОСТАВКУ ТОВАРОВ

в любую точку России

ИНФОРМАЦИОННУЮ И ТЕХНИЧЕСКУЮ ПОДДЕРЖКУ КЛИЕНТОВ

на высоком профессиональном уровне

НАШИ ПАРТНЕРЫ

CITIZEN ELECTRONICS CO., LTD.

SOSEN

EAGLERISE

Guangtai GLASS LENS

СВЕТ СИБИРИ

TE connectivity

HERCULUX LED Optics

GR OPTICS

中昊 EVERCORE

SUNCOM

ПРОИЗВОДСТВО

ОБЩАЯ ПЛОЩАДЬ 1500М²

Собственное производство находится в городе Омск

– отдел тестирования

– упаковка и маркировка под требования клиента

– конструкторское бюро для разработки светильников

Цех металлообработки, 800 м²

Сборочный цех, 400 м²

Склады, 300 м²

ВАШИ ВЫГОДЫ

- Срок производства от двух недель
- Высвобождение ваших складских остатков
- OEM. Контрактное производство под вашей торговой маркой
- Импортозамещение
- Разработка, проектирование и создание с нуля корпуса или готового светильника
- Контроль качества и 100% тестирование
- Вариативность (габариты, компонентный состав, цвет, материал)
- Лазерная резка любой сложности
- Проектная работа по заданию

КОРПУСА НА СОВ МАТРИЦАХ

коммерческое освещение

Светильники для коммерческого освещения используют в магазинах, ресторанах, кафе, гостиницах и офисных помещениях. Они обладают высокой мощностью и с минимальными затратами помогут создать комфортную атмосферу для клиентов и сотрудников. Идет в комплекте с коннектором, рефлектором и стеклом.

Широкий модельный ряд позволит создать сценарий освещения под любой тип и высоту потолка.

МОДЕЛЬНЫЙ РЯД

Корпуса светильников изготавливаются из 100% алюминия и обеспечивают эффективный отвод тепла. Конструкция головной части предусматривает естественную конвекцию воздуха, что создает дополнительное охлаждение.

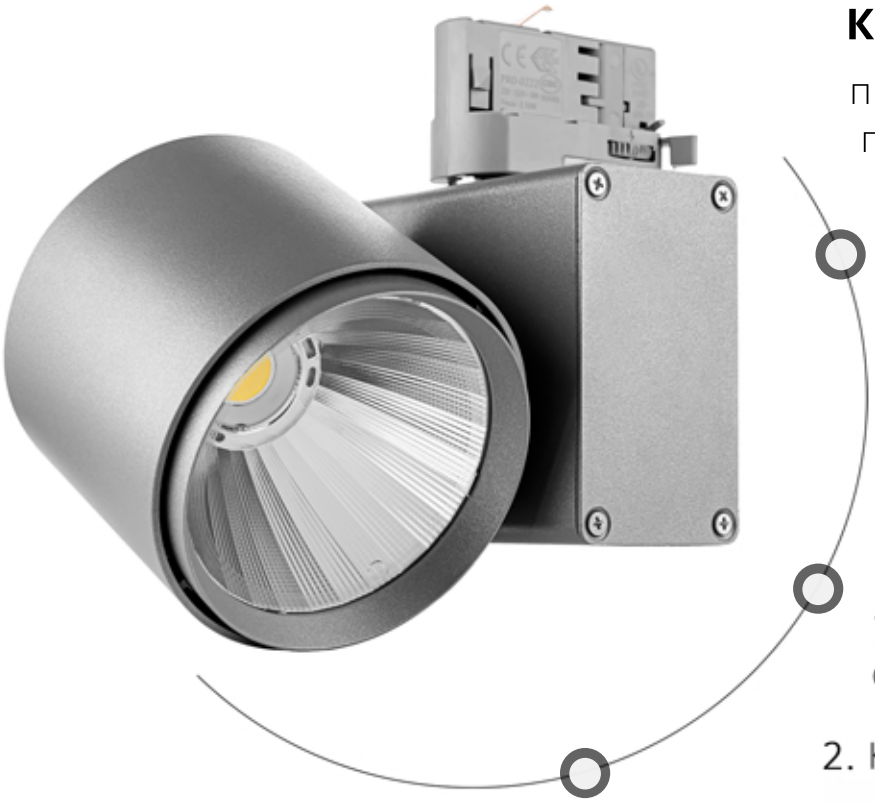

Качественная окраска

покрываются порошковой полимерной краской, которая надёжно держится и не выгорает со временем (доступен любой цвет по RAL)

Разные варианты компановки

1. Пустой корпус светильника

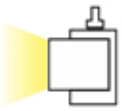

2. Корпус + матрица + блок питания

Фирменный стиль

под заказ можно выполнить текстурирование, лазерную резку любой сложности и гравировку

Аксессуары

используйте съемные шторки для создания разных световых сценариев

надежная конструкция,
проверенная компонентная база

СДЕЛАНО В РОССИИ

ТРЕКОВЫЕ

T01/T02

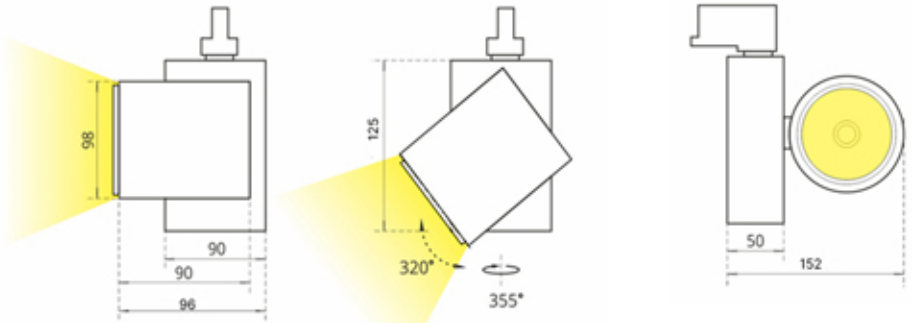

Угол рассеивания 15°/23°/30°/45°/60°
Крепятся на однофазный или трехфазный шинопровод
Используются в качестве общего и акцентного освещения
Мощность до 40Вт, диммирование по протоколу dali, triac, 1-10

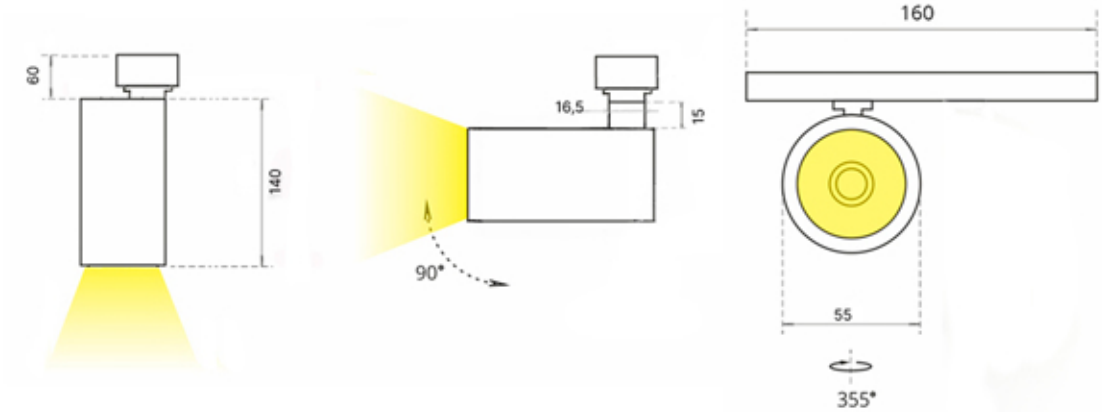

T03-55*

размер светильника может быть изменен в зависимости от вашего технического задания

T03

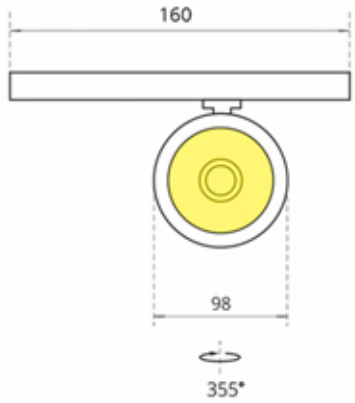

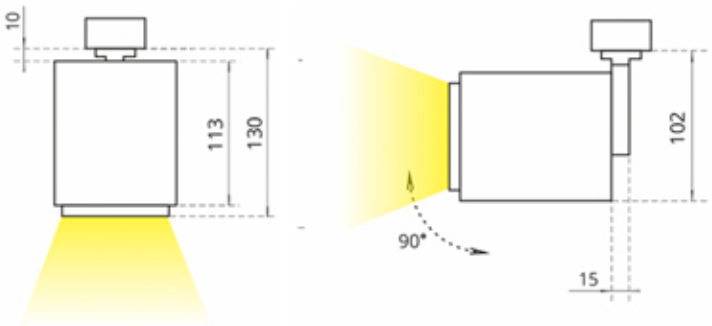

*светильник на трубе Ø55, мощность 18Вт

T04

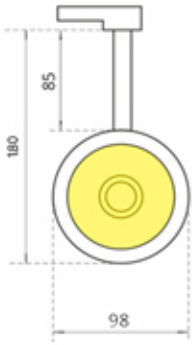

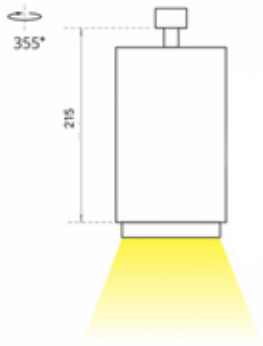

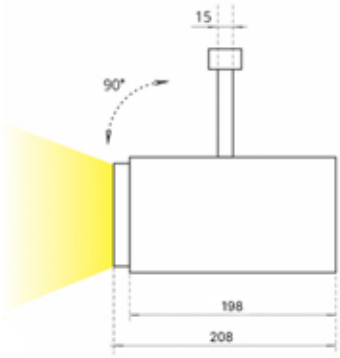

T05

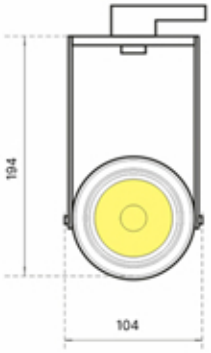

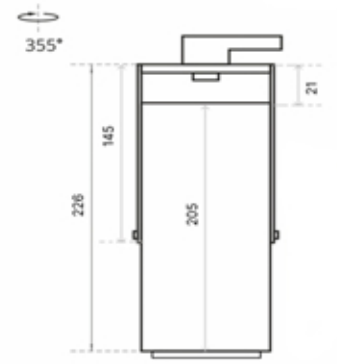

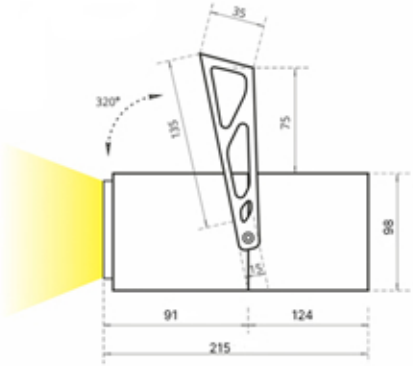

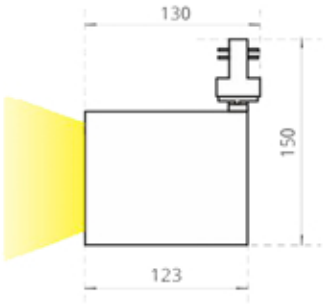

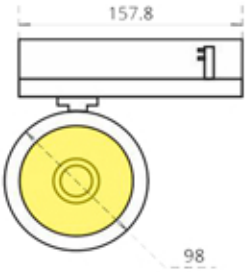

T08

светильник
на трубе Ø80,
мощность до
20Вт

T11

ВСТРАИВАЕМЫЕ

Угол рассеивания 15°/23°/30°/45°/60°. Устанавливаются в заранее подготовленное отверстие в нише.

D01

Используются в качестве общего освещения.
Мощность до 40Вт, диммирование по протоколу dali, triac, 1-10

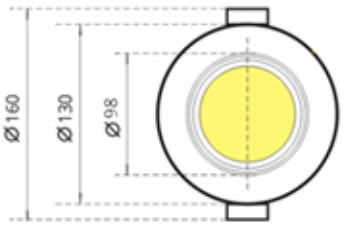

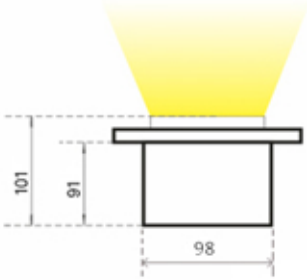

есть возможность изменения размера и формы внешней рамки светильника

D02

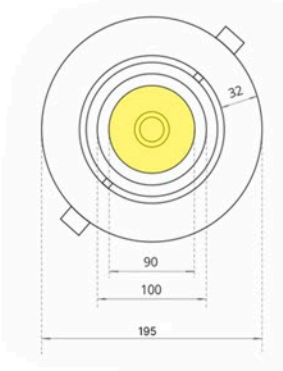

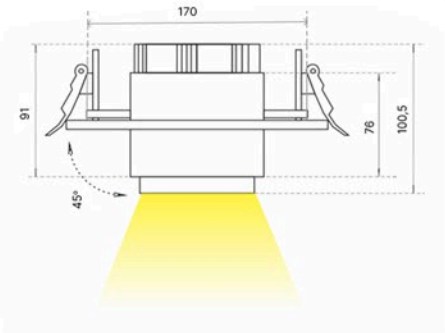

D04

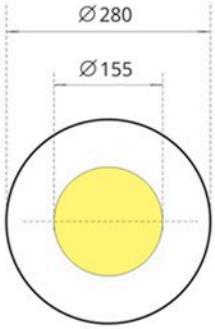

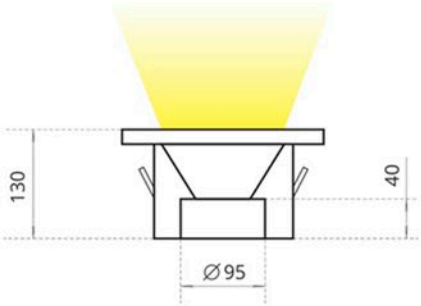

есть возможность изменения размера и формы внешней рамки светильника

создание двойного и тройного светильника

D03*

*мощность 2*40Вт

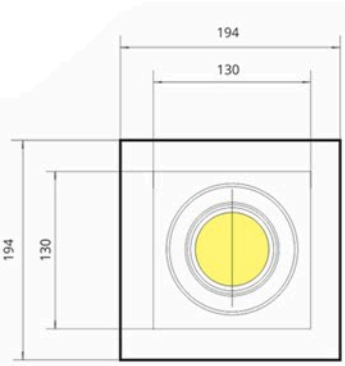

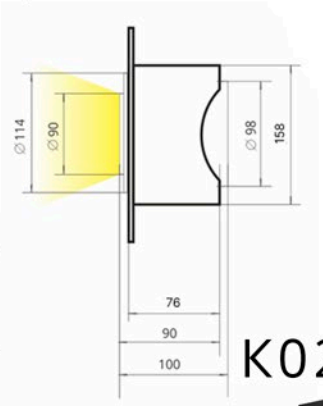

K01

K02*

K03**

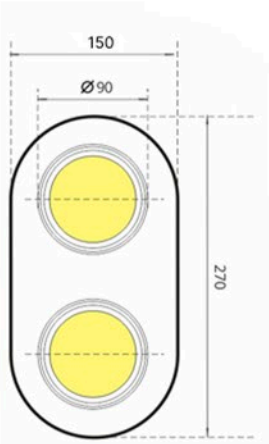

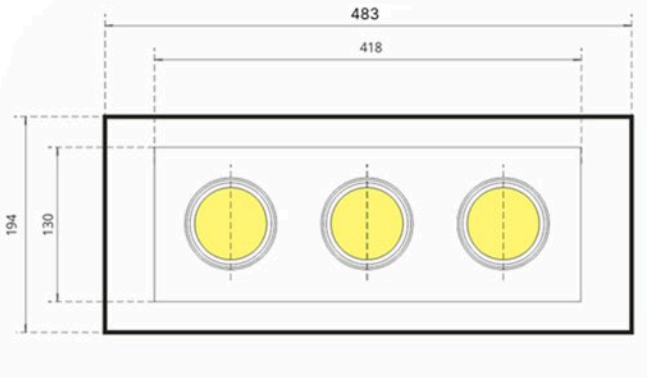

**мощность 3*40Вт

Q01

Q03

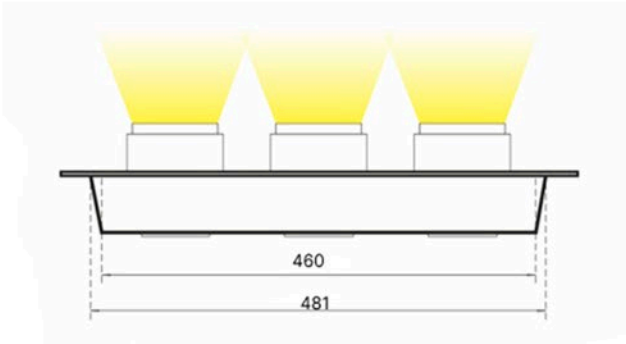

Q02

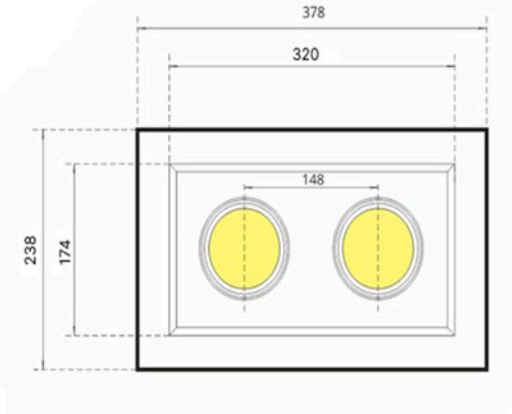

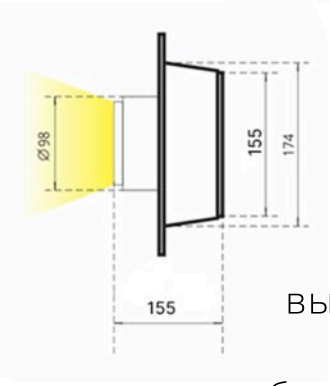

ПОДВЕСНЫЕ

Угол рассеивания 15°/23°/30°/45°/60°. Крепятся на потолок, высота регулируется в пределах двух метров. Используются в качестве общего освещения. Мощность до 40Вт, диммирование по протоколу dali, triac, 1-10

H01

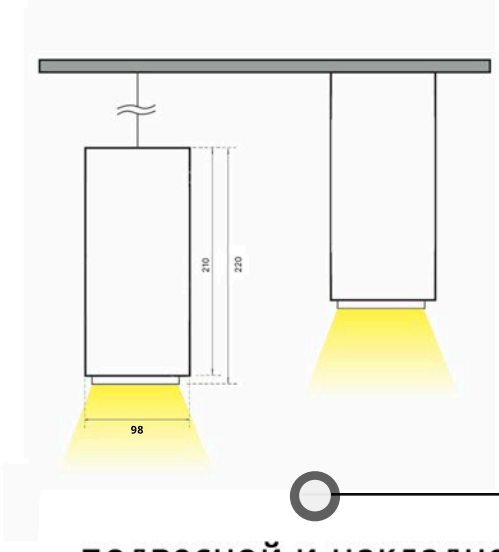

подвесной и накладной тип монтажа

Пример светильника, выполненного под заказ. Мощность 44Вт, акриловый купол.

H06

НОВИНКИ

Светильники разного типа с 55м диаметром трубы.
Угол рассеивания 15°/23°/30°/45°/60°.
Мощность до 20Вт, диммирование по протоколу dali, triac, 1-10.

TM01

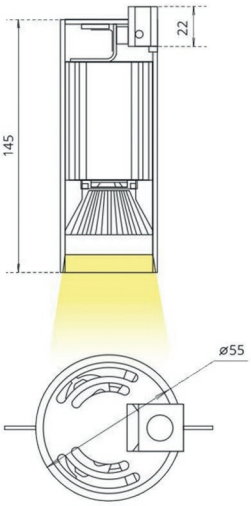

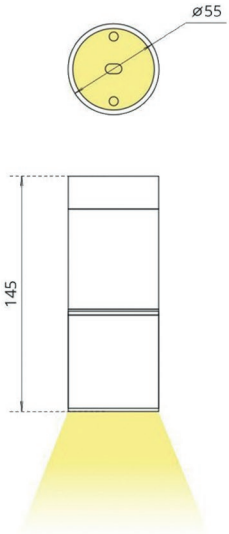

TM14

есть возможность использования матриц разного размера

KM02

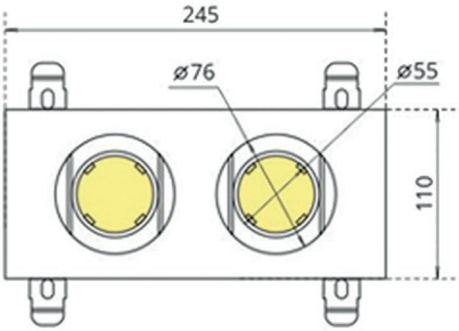

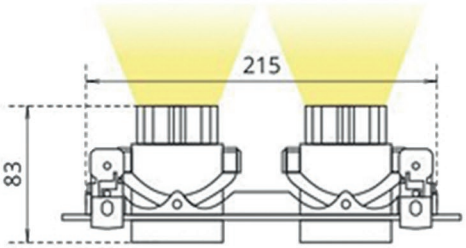

KM04

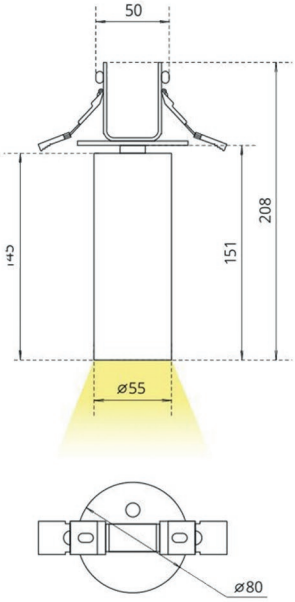

DM01

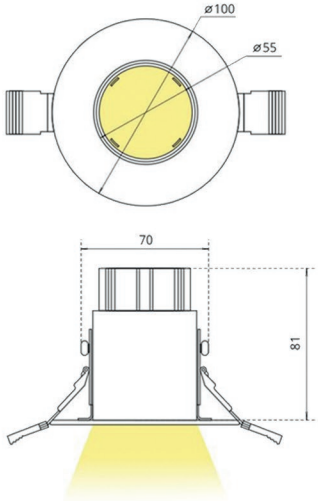

TM03

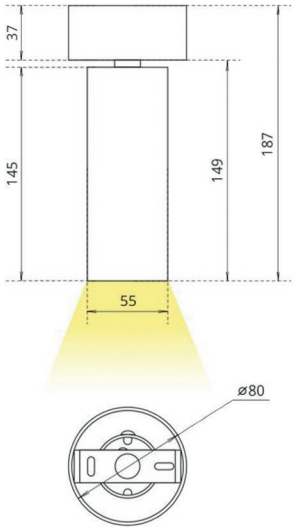

HM01

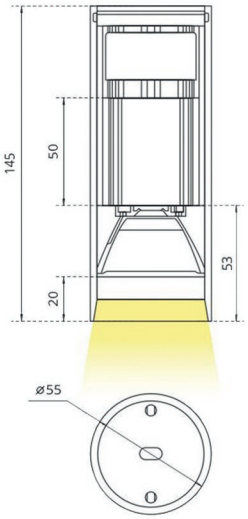

HM02

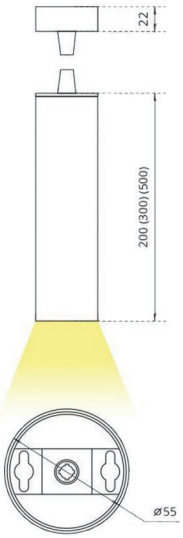

TL55-Mavic

Светильник для музеев и картинных галерей. Настройка фокуса, изменение формы светового пучка.

КОРПУСА СЕРИИ GX*

интерьерное освещение

Интерьерные светильники серии GX подходят для освещения жилых помещений, офисов, ресторанов и кафе. Обеспечивают высокий зрительный комфорт. Используются в качестве общего и направленного света.

Легко устанавливаются на потолки и стены с любой отделкой. Идут в комплекте с цоколем и адаптером.

*Возможен вариант исполнения данных корпусов на COB

МОДЕЛЬНЫЙ РЯД

Корпуса светильников изготавливаются из 100% алюминия, который позволяет улучшить теплоотвод и увеличить срок службы

Качественная окраска

покрываются порошковой полимерной краской, которая надёжно держится и не выгорает со временем (доступен любой цвет по RAL)

Энергосбережение

светодиодная лампа GX53		лампа накаливания
6 Вт	=	40 Вт
10 Вт	=	60 Вт
12 Вт	=	100 Вт
15 Вт	=	120 Вт

Фирменный стиль

под заказ можно выполнить текстурирование, лазерную резку любой сложности и гравировку

Аксессуары

используйте съемные шторки для создания разных световых сценариев

надежная конструкция, легкая замена лампочки

СДЕЛАНО В РОССИИ

ТРЕКОВЫЕ

TGX1

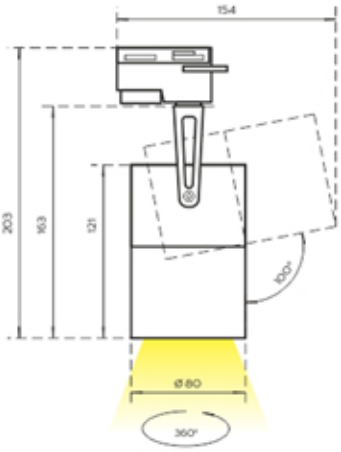

Угол рассеивания 50°/120°
Могут быть установлены на однофазный или трехфазный адаптер. Используются в качестве направленного источника света.
Мощность 4-40Вт, диммирование

TGX2

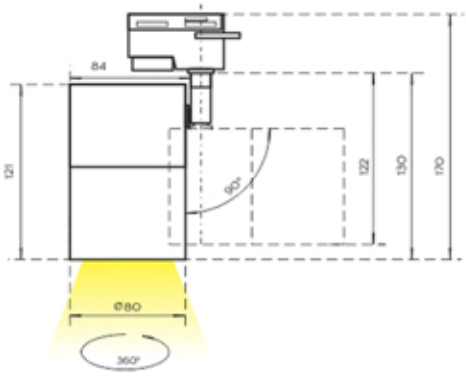

ПОДВЕСНЫЕ

HGX1

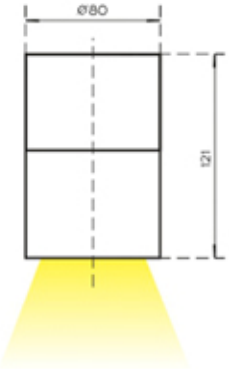

ВСТРАИВАЕМЫЕ

DGX1

Угол рассеивания 50°/120°
Крепятся на потолок, высота регулируется в пределах двух метров. Используются в качестве общего освещения.
Мощность 4-40Вт, диммирование

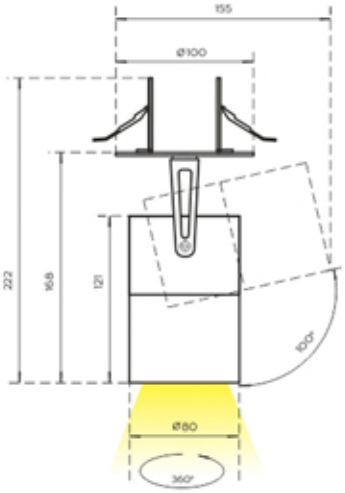

размер любого светильника может быть изменен в зависимости от вашего технического задания

Угол рассеивания 50°/120°
Устанавливаются в заранее подготовленное отверстие в нише.
Используются в качестве направленного источника света.
Мощность 4-40Вт, диммирование

НАКЛАДНЫЕ

WGX1

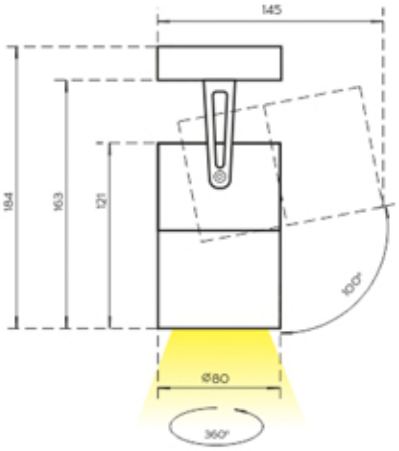

Угол рассеивания 50°/120°
Устанавливается на поверхность
с помощью комплектных винтов.
Используется в качестве
направленного источника света.
Мощность 4-40Вт, диммирование

WGX2

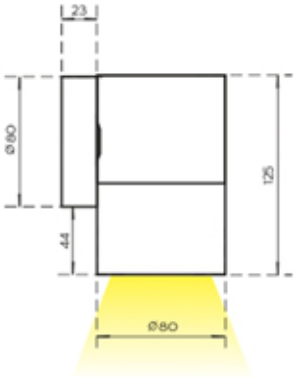

размер любого светильника может быть изменен в зависимости от вашего технического задания

WGX3

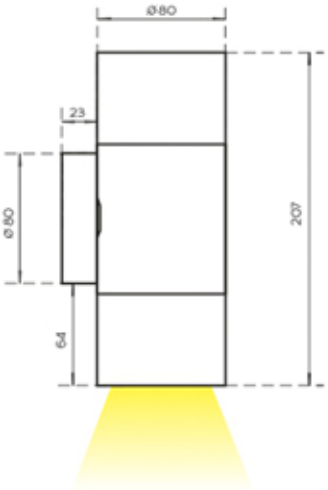

Примеры работ по техническому заданию:

КОРПУСА СЕРИИ GU*

декоративное освещение

Декоративные светильники серии GU, благодаря компактным размерам, легко впишутся в любой интерьер. Вы можете создавать разные сценарии освещения, комбинируя направленные и общие источники света.

Светильники крепятся на потолках и стенах с любой отделкой. Идут в комплекте с цоколем и адаптером.

*Возможен вариант исполнения данных корпусов на COB

МОДЕЛЬНЫЙ РЯД

Корпуса светильников изготавливаются из 100% алюминия, который позволяет улучшить теплоотвод и увеличить срок службы

До 80% энергосбережения

светодиодная лампа GU10 **в сравнении** люминесцентная лампа

3W
4W
6W

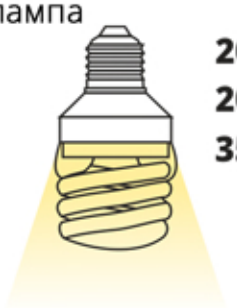

20W
20W
35W

при условиях равной освещенности

Качественная окраска

покрываются порошковой полимерной краской, которая надёжно держится и не выгорает со временем (доступен любой цвет по RAL)

Фирменный стиль

под заказ можно выполнить текстурирование, лазерную резку любой сложности и гравировку

Аксессуары

используйте съемные шторки для создания разных световых сценариев

надежная конструкция, легкая замена лампочки

СДЕЛАНО В РОССИИ

ТРЕКОВЫЕ

TGU1

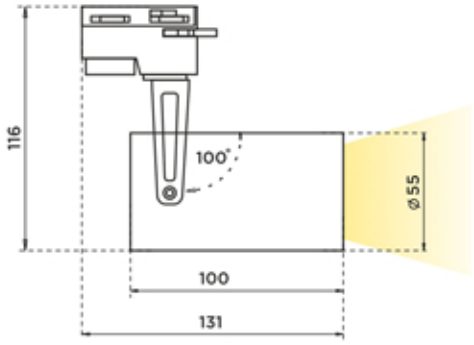

Угол рассеивания 36°/60°/120°
Могут быть установлены на однофазный или трехфазный адаптер. Используются в качестве акцентного освещения.
Мощность 3-15Вт, диммирование

TGU2

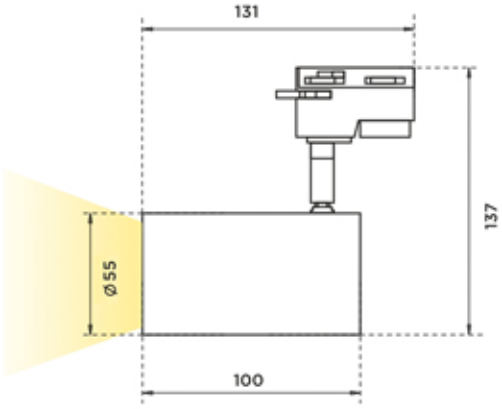

ПОДВЕСНЫЕ

Угол рассеивания 36°/60°/120°
Крепятся на потолок, высота регулируется при помощи троса. Можно использовать накладной тип монтажа. Подходит для акцентного и общего освещения.
Мощность 3-15Вт, диммирование

HGU2

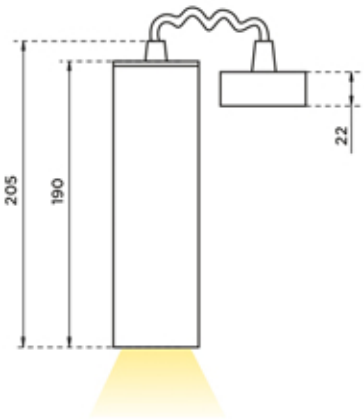

HGU1

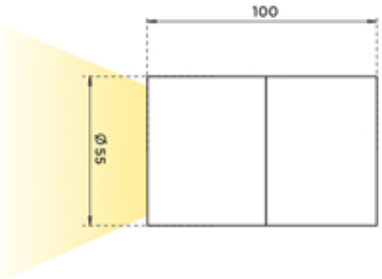

размер любого светильника может быть изменен в зависимости от вашего технического задания

ВСТРАИВАЕМЫЕ

DGU1

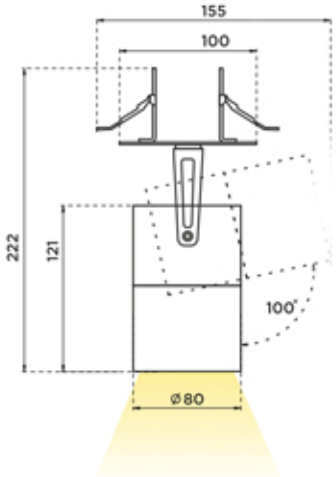

DGU2

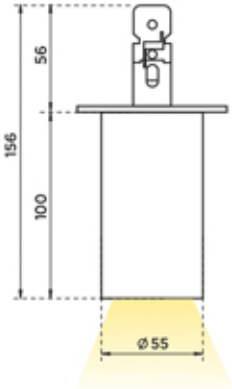

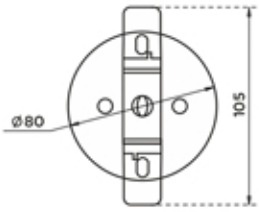

Угол рассеивания 36°/60°/120°
Устанавливаются в заранее подготовленное отверстие в нише. Ипользуются в качестве направленного источника света.
Мощность 3-15Вт, диммирование

DGU3

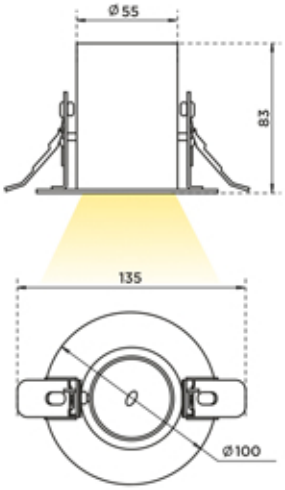

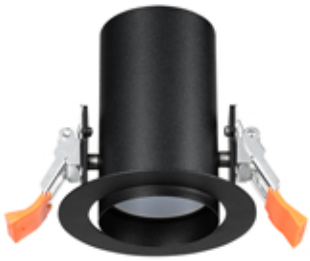

Угол рассеивания 36°/60°/120°
Устанавливаются на поверхность, используются в качестве акцентного освещения или направленного бра.
Мощность 3-15Вт, диммирование

НАКЛАДНЫЕ

WGU1

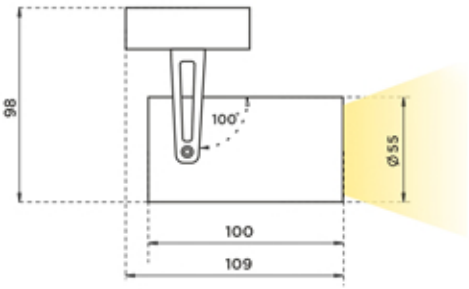

WGU2

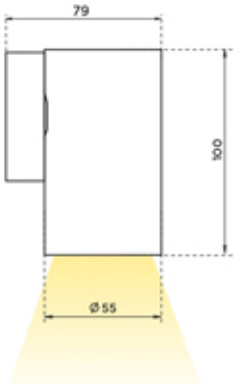

WGU3

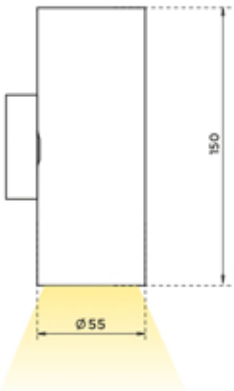

размер любого светильника может быть изменен в зависимости от вашего технического задания

КОНТАКТЫ

Наш офис

Адрес: г. Москва, проезд Березовой Рощи 12, офис 220.

Тел: +7 (499) 647-80-74
Почта: zakaz@citi-el.ru

Часы работы:
пн-чт: с 9:00 до 18:00
пт: с 9:00 до 17:00

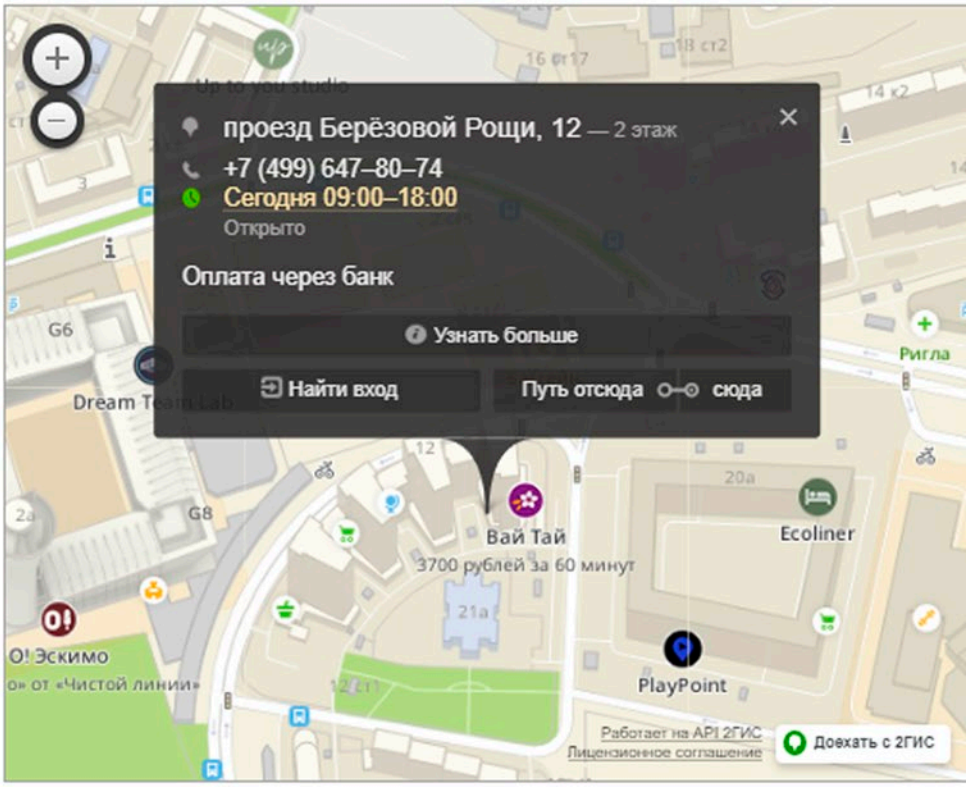

На сайте вы можете подробнее ознакомиться с нашей компанией, производственными мощностями, а также подобрать комплектующие к светодиодным светильникам:

Матрицы:
- Citizen
- Evercore

Коннекторы:
- GROptics
- Herculux

Драйверы:
- Eaglerise
- Sosen
- Suncom

Оптика:
- Wuxi
- GROptics
- Herculux

Адаптеры

Радиаторы

Сайт **Каталог** **YouTube** **Вконтакте**